POSTES, HERRAJES, TRANSFORMADORES Y LUMINARIAS
TEL. 01222 249 53 91
www.industriaelectricanacional.com.mx
Industria_puebla@yahoo.es

REGISTRO BAJA TENSIÓN EN ARROYO TIPO -1
CFE-RBTA-1

MEDIDAS: 0.50 X 0.80 X 0.65 CM

FICHA TÉCNICA

1.-Concreto f´c=200 kg. /cm2
2.-Refuerzo malla electro soldada 6x6 6/6 Fy=(6000 kg/cm2
3.-Contra marco de ángulo de acero A-36 5x5x0.476 cm. (2x2x3/16) galvanizado por inmersión.
4.-Tapa de concreto con armado de varilla de 5cm.
5.-Varilla de 9.25mm (3/8)
6.-Marco de ángulo de acero A-36
(1 ¾´´ X 1 ¾´´ X 3/16´´´´) galvanizado por inmersión.
7.-Agarraderas de redondo 3/8´´ galvanizado
Peso aproximado 265 Kg.

DETALLE DE TAPA

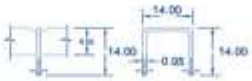

DETALLE DE MANIJA
EN TAPA DE CONCRETO PARA ARROYO

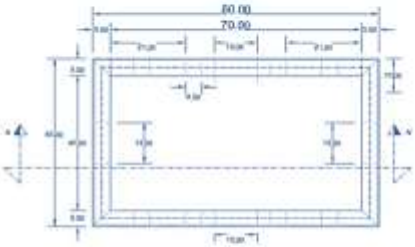

PLANTA REGISTRO CON FONDO

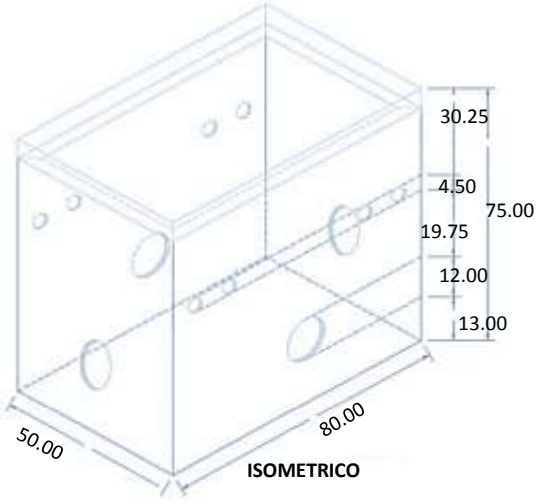

ISOMETRICO